数显指示表

高质量 / 高精度 / 高可靠性的比较测量工具

ABSOLUTE 数显指示表 ID-C
543 系列 — 信号输出功能型

- 允许测量结果根据用户定义限制，通过公差判断输出到外部设备，固态开关通过避免金属开关接触从而提供高可靠性。
- 输出可以直接连接外部设备 (定序器等)，(也可以反转输出逻辑)。测量判断结果可以实现 LCD 显示及 2 色 LED 显示。
- 该测量器具备峰值检测功能，可以对峰值和偏差幅度进行合否判断。
- 位置检测为绝对原点的 ABS(absolute) 方式，每次打开电源不需要调原点 *1，不会发生超速误差。
- 带 4m 电缆。
- 外部电源 DC 5 - 24V。
- 尘 / 水防护等级 : 达到 IP54 防护等级。

*1 对于原点设置 (详细信息参见 F-18 页的“数显指示表的原点设置”。)

543-350 ID-C112JX

IP54

ABSOLUTE™ (详细信息参见 IX 页)

测量仪器附带检查成绩书
详细信息参见 U-12 页

功能

信号输出 (-NG/OK/+NG 信号、N-ch 集电极开路、反转输出逻辑)、远程控制 (峰值启动预调、调零)、预调、调零、GO/±NG 判断 (ABS、INC 存储功能 3 组)、最大 / 最小 / 溢出值保持、计数方向转换、自动电源开 / 关、分辨力切换、缩放函数 f(x)=Ax、按键锁定、校准模式 (数显代码格式信号输出)。
警告 : 计算错误、溢出错误、公差极限设置错误。

选件

- 提升杆 *3
  测杆提升杆 **21EZA198** (ISO/JIS/DIN 型),
  测杆旋钮 **21EZA105** (ISO/JIS/DIN 型),
  测杆线缆 **540774**
- 数显电源单元 : **21EZA345**
  注 : 为区分交流电源电缆，在货号后加上以下后缀 : A 适于 UL/CSA，D 适于 CEE，DC 适于 CCC，E 适于 BS，F 适于 SAA，K 适于 KC，C 和无后缀适于 PSE。
  在标准模式下使用 i-Checker 执行自动检测时。
  在此情况下，请购买连接电缆
  21EAA194 (1m), 或 **21EAA190** (2m).
- 三丰指针式指示表测针 *4
- 支持三丰标准 2 系列指针式指示表 *5
- 测量台架 (详细信息参见 F-79 - F-84 页)

*3 不能保证防尘防水保护。
*4 详细信息参见 F-49 - F-53 页
*5 详细信息参见 F-47 页

规格

货号 (带耳后盖、平型后盖)		型号 (带耳后盖、平型后盖)		范围	分辨力	精度*2	测力
543-350	543-350B	ID-C112JX	ID-C112JXB	12.7mm	0.001/0.01mm	0.003mm 以下	2.5N 以下

注意事项 :
1) 液晶读数不能旋转。
2) 最小值保持 : 采样率是 100 读数 / 秒 ; 最大速率读数的变化是 100μm/sec。
3) 货号后缀“B”为平型后盖 。
4) 标准测针 : **901312** (ISO/JIS 型)。
*2 不包括量化误差。

输出格式

电线	– NG	OK	+ NG	误差信号
橙色 (– NG)	低	高	高	高
绿色 (OK)	高	低	高	高
棕色 (+ NG)	高	高	低	高
LED	红色	绿色	红色	红色闪烁
LCD	◀	○	▶	“x.xxE” 显示

* 反转输出逻辑

I/O规格

电线	信号	I/O	说明
黑色	– V (GND)	—	连接至负端 (-)
红色	+ V	—	电源 (5 - 24VDC)
橙色	– NG	O	公差判断结果输出 : 仅当端子对一个判断结果反应时，其值设为低电平
绿色	OK	O	
棕色	+ NG	O	
黄色	调出预调 / 调零	I	外部输入端子 : 如果相应端子为低电平时，该信号值为真
蓝色	峰值启动	I	
屏蔽	FG	—	接地 GND

注 : 不能输出测量数据。

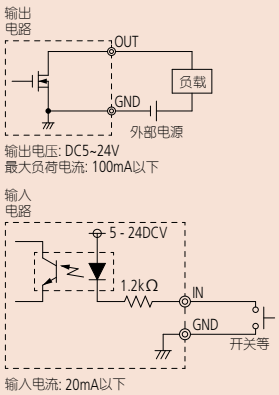

尺寸

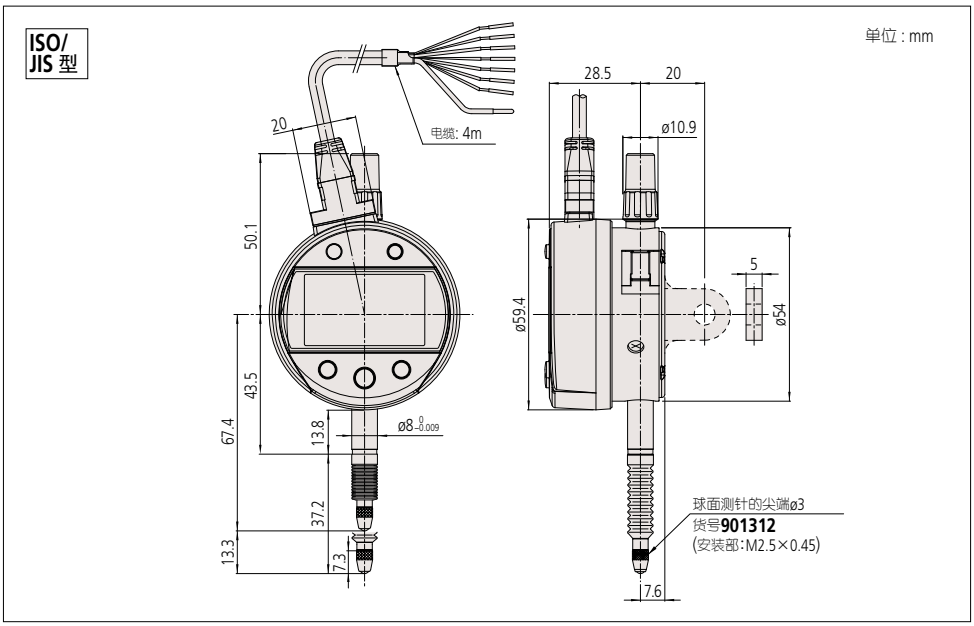

三丰公司秉承持续创新向客户提供最新技术体验的理念。
因此保留对产品的技术规格进行变更的权利。规格如有变更，恕不另行通知。