测微头

品牌信赖的证明，三丰测量工具的起点

数显测微头
164, 350 系列
MHD-MB・MHN-MX/MX (IP65)/MXN (IP65)

- 配备有数显显示屏和数据输出功能。
- 350 系列数显测微头，达到 IP65 防护等级。
- 配置数据输出端口，可将测量数据输出到统计过程控制系统或测量系统。(详细信息参见 A-3 页)。

直柄型　　单位：mm

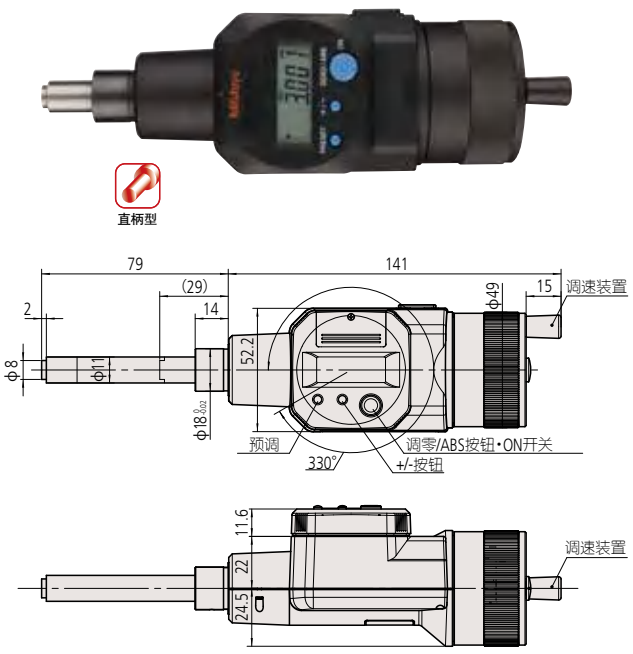

164-163　MHD-50MB　可旋转显示屏　重量：490g

(　): 测微螺杆完全缩进时

规格

货号	型号	测量范围	分辨力	精度 *	轴套	轴套外径	测量面	分度特征
164-163	**MHD-50MB**	0 - 50mm	0.001mm	±3μm	直柄型	18mm	平面 (硬质合金头)	—
350-251-30	**MHN1-25MX***1	0 - 25mm		±2μm		10mm		标准
350-252-30	**MHN2-25MX***1				带有锁紧螺母			
350-253-30	**MHN3-25MX***1				直柄型		球面 (SR4) (硬质合金头)	
350-254-30	**MHN4-25MX***1				带有锁紧螺母			
350-281-30	**MHN1-25MX** (IP65)*2				直柄型	12mm	平面 (硬质合金头)	
350-282-30	**MHN2-25MX** (IP65)*2				带有锁紧螺母			
350-283-30	**MHN3-25MX** (IP65)*2				直柄型		球面 (SR4) (硬质合金头)	
350-284-30	**MHN4-25MX** (IP65)*2				带有锁紧螺母			
350-261-30	**MHN1-25MXN** (IP65)*2				直柄型		平面	

*1: 关于 **MHN-MX** 的功能，请参见 B-8 页 **MDC-MX**，本类型不属于防水规格。(本类型的原点设置属于自由预设型)
*2: 关于 **MHN-MX(IP65)/MXN(IP65)** 的功能，请参见 B-8 页 **MDC-MX**。该类型是 IP65 防护等级。(本类型的原点设置属于自由预设型)
* 防水类型的轴套外径是 ø12。请注意。

IP65 (详细信息参见 IX 页)

TÜVRheinland CERTIFIED www.tuv.com ID 0000040191　对象品：MHN-MX(IP65)/MXN(IP65)

IP 等级 (350 系列)

等级 6: 防尘
不允许灰尘渗入
等级 5: 防喷射
从任何方向直接喷射的水不会产生负面影响

功能 (164/350 系列)

原点设置 (ABS 绝对测量系统)
在测微螺杆当前位置重新设置 ABS 原点，实现最小测量值和切换成 ABS 模式。
零点设置 (INC 增量测量系统)
短按 ZERO/ABS 按钮，在当前测微螺杆位置设置为零点，切换到增量测量模式，长按按钮重置为 ABS 测量模式。
数据输出
带有此功能的测微头型号有输出端口，用于将测量数据传输到统计过程控制系统 (SPC) 和测量系统。
自动电源开 / 关
仪器空闲大约 20 分钟后，LCD 显示屏上的读数会消失。但是原点保留，旋转测微螺杆，使 LCD 屏上的读数再次显现。
错误警报
如果 LCD 屏幕上出现溢出，或者计算错误，错误信息会出现在显示屏上，测量功能停止。这会防止仪器给出错误读数。当电池电压低于某一值，测量无法正常进行前，低电池电压警报信号会出现，提醒用户更换电池。

选件

连接电缆 164 系列
1m: **959149**
2m: **959150**
USB Input Tool
USB-ITN-C (2m): **06AFM380C**
02AZD790C 160mm
用于脚踏开关 : **02AZE140C**
连接电缆 350 系列
1m: **05CZA662**
2m: **05CZA663**
USB Input Tool
USB-ITN-B (2m): **06AFM380B**
U-WAVE-T 链接电缆
02AZD790B 160mm
用于脚踏开关 : **02AZE140B**

三丰公司秉承持续创新向客户提供最新技术体验的理念。
因此保留对产品的技术规格进行变更的权利。规格如有变更，恕不另行通知。