内测千分尺*5~100mm

执行标准：JB/T10006-1999

1. 适用于测量各种小内尺寸。
2. 硬质合金测量面
3. 配备校对环规校。
4. 棘轮测力。

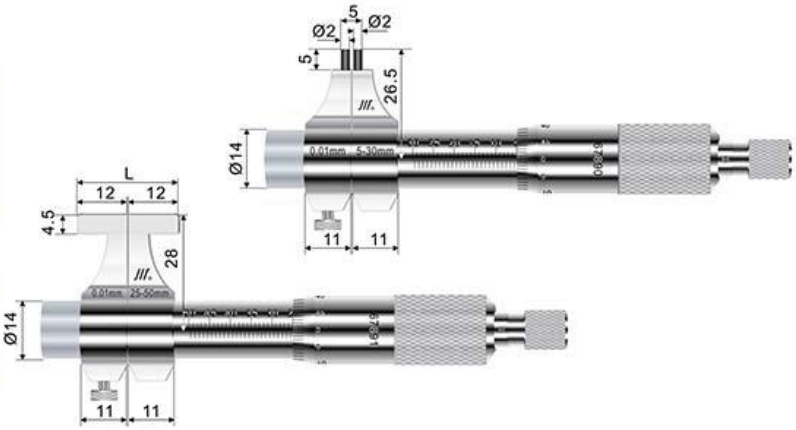

主要技术参数及尺寸

产品代码	测量范围 mm	分度值 mm	精度 mm	基本尺寸（mm） L	配校对环规(mm) B	库存
1011171050	5-30	0.01	0.007	–	5	常备
1011171051	25-50	0.01	0.008	25	25	常备
1011171052	50-75	0.01	0.009	50	50	订产
1011171053	75-100	0.01	0.010	75	75	订产